Codice Dianflex: 508-TS79551

TOLSEN FX FORCE XPRESS

SEGHETTO ALTERNATIVO

MANUALE D'ISTRUZIONI 220-240V~ 800W

BUREAU VERITAS GS geprüfte Sicherheit

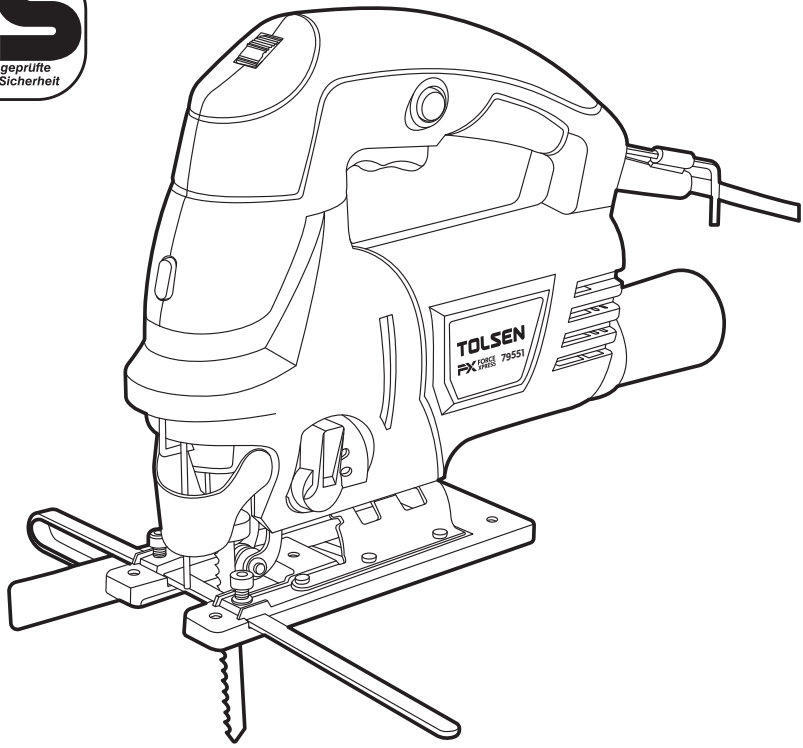

CONSERVA QUESTO MANUALE!
Questo manuale sarà necessario per le istruzioni di sicurezza, le procedure operative e la garanzia.
Riporlo insieme alla ricevuta di acquisto originale in un luogo asciutto e sicuro per future consultazioni.

IMPORTANTI INFORMAZIONI DI SICUREZZA

Avvertenze generali di sicurezza per gli utensili elettrici

ATTENZIONE:

Leggere tutte le avvertenze e le istruzioni di sicurezza. La mancata osservanza delle avvertenze e delle istruzioni può provocare scosse elettriche, incendi e /o lesioni gravi. Salva tutti gli avvisi e le istruzioni per il futuro riferimento. Il termine "utensile elettrico" nelle avvertenze si riferisce all'alimentazione di rete (con cavo)utensile o utensile elettrico a batteria (senza fili)

1. Mantenere l'area di lavoro pulita e ben illuminata. Ingombri o aree scure possono provocare incidenti.
2. Non utilizzare utensili elettrici in presenza di esplosivi, di liquidi infiammabili, gas o polvere. Gli utensili elettrici possono creare scintille che possono incendiare la polvere o i fumi.
3. Tenere lontani bambini durante il funzionamento di un utensile elettrico. Le distrazioni possono causare gravi incidenti.
4. Le spine devono corrispondere alla presa. Mai modificare la spina in qualsiasi modo. Non usare nessun adattatore con utensili elettrici con messa a terra. Le spine non modificate e le prese corrispondenti faranno ridurre il rischio di scosse elettriche.
5. Evitare il contatto del corpo con superfici messe a terra come tubi, radiatori, cucine e frigoriferi. C'è un maggior rischio di scosse elettriche se il tuo corpo è a terra.
6. Non esporre gli utensili elettrici alla pioggia o al bagnato. L'acqua che entra in un utensile elettrico farà aumentare il rischio di scosse elettriche.
7. Non abusare del cavo. Non usare mai il cavo per trasportare, tirare o scollegare l'utensile elettrico. Tenere il cavo lontano da calore, olio, bordi taglienti o parti mobili. Cavi danneggiati o aggrovigliati aumentano il rischio di scosse elettriche.
8. Quando si utilizza un utensile elettrico all'aperto, utilizzare una prolunga adatta per uso esterno. L'uso di un cavo adatto per uso esterno riduce il rischio di elettro-shock
9. Se si utilizza un utensile elettrico in un luogo umido inevitabile, utilizzare un circuito di messa a terra con Alimentazione protetta da interruttore (GFCI). Uso di un GFCI riduce il rischio di scosse elettriche
10. Gli strumenti con messa a terra richiedono un cavo di estensione a tre fili. Gli strumenti a doppio isolamento possono utilizzare una prolunga a due o a tre fili.
11. Stai attento, guarda cosa stai facendo e usa buon senso quando si utilizza un utensile elettrico. Non utilizzare un utensile elettrico quando sei stanco o sotto l'influenza di droghe, alcol o farmaci. Un momento di disattenzione durante l'uso di utensili elettrici può causare gravi danni o lesioni personali.
12. Utilizzare attrezzature di sicurezza. Indossa sempre gli occhiali di protezione. Equipaggiamento di sicurezza come maschera antipolvere,scarpe di sicurezza antiscivolo, elmetto. Lavora sempre in condizioni appropriate per ridurre le lesioni personali.
13. Impedire l'avviamento accidentale. Assicurati che l'interruttore sia in posizione OFF prima di collegarlo all'alimentazione e /o batteria.

14. Rimuovere qualsiasi chiave o chiave di regolazione prima di accendere l'utensile elettrico. Una chiave inglese o una chiave attaccata ad una parte rotante dell'utensile elettrico può provocare lesioni personali.
15. Non sbilanciarsi. Mantenere una posizione corretta e di equilibrio in ogni momento. Ciò consente un controllo migliore dell'utensile elettrico in situazioni impreviste.
16. Vestiti adeguatamente. Non indossare abiti larghi o gioielleria. Tieni capelli, vestiti e guanti lontano da parti in movimento. Vestiti larghi, gioielli oppure i capelli lunghi possono rimanere impigliati nelle parti in movimento.
17. Se sono previsti dispositivi per il collegamento di impianti di aspirazione e raccolta della polvere, garantire che questi siano collegati e utilizzati correttamente. L'uso di questi dispositivi può ridurre i rischi legati alla polvere.
18. Utilizzare solo attrezzature di sicurezza approvati dalle norme di sicurezza. Attrezzature non approvate potrebbero non fornire una protezione adeguata. I dispositivi di sicurezza per gli occhi devono essere Certificati ANSI e quelli per le vie respiratorie devono essere approvato da NIOSH per i pericoli specifici nell'area di lavoro.
19. Non forzare l'utensile elettrico. Usa il corretto strumento potente per la tua applicazione. Il corretto L'utensile elettrico farà il lavoro meglio e in modo più sicuro tasso per il quale è stato progettato.20. Non utilizzare l'utensile elettrico se l'interruttore non lo fa accenderlo e spegnerlo. Qualsiasi strumento elettrico che non può essere controllato con l'interruttore è pericoloso e deve essere riparato.21. Scollegare la spina dalla fonte di alimentazione e / o la batteria dall'utensile elettrico prima di effettuare qualsiasi regolazione, cambiare accessori o riporre utensili elettrici.

Le misure di sicurezza preventive riducono il rischio di avvio accidentale dell'utensile elettrico.22. Conservare gli utensili elettrici inattivi fuori dalla portata di bambini e non consentire a persone non familiari con l'utensile elettrico o queste istruzioni a azionare l'utensile elettrico. Gli utensili elettrici lo sono pericoloso nelle mani di utenti non addestrati.23. Manutenzione degli utensili elettrici. Verificare il disallineamento o legatura di parti in movimento, rottura di parti e qualsiasi altra condizione che possa influire su funzionamento dell'utensile elettrico. Se danneggiato, avere il file utensile elettrico riparato prima dell'uso. Molti gli incidenti sono causati da una cattiva manutenzione utensili elettrici.24. Mantenere gli strumenti di taglio affilati e puliti. Propriamente utensili da taglio mantenuti con tagli affilati i bordi hanno meno probabilità di legarsi e sono più facili da legarecontrollo.25. Utilizzare l'utensile elettrico, gli accessori e le punte degli utensili ecc. secondo queste istruzioni,tenendo conto delle condizioni di lavoro e il lavoro da eseguire. Uso del potere strumento per operazioni diverse da quelle previsto potrebbe provocare una situazione pericolosa26. ASSISTENZA E RIPARAZIONI devono essere effettuate da tecnici di riparazione qualificati presso un centro autorizzato per le riparazioni. Strumenti riparati in modo improprio potrebbero causare gravi scosse o lesioni

Avvertenze per la sicurezza del seghetto alternativo

1. Tenere l'attrezzo elettrico dalle superfici di presa isolate quando si esegue un'operazione in cui si taglia l'utensile può entrare in contatto con cavi nascosti o con il proprio cavo. Il contatto con un filo "sotto tensione" sarà esposto le parti metalliche dell'utensile "vivono" e provocano urti al operatore.
2. Utilizzare morsetti o un altro modo pratico per fissare e sostenere il pezzo da lavorare su una piattaforma stabile. Tenendo il lavoro a mano o contro il corpo lo lascia instabile e può portare alla perdita di controllo.
3. Mantenere etichette e targhette identificative sullo strumento. Questi contengono importanti informazioni sulla sicurezza. Se illeggibile o mancante, contattare Harbor Freight Strumenti per una sostituzione.
4.Evitare l'avviamento involontario Preparati a iniziare lavorare prima di accendere lo strumento.
5.Non appoggiare lo strumento fino a quando non è arrivato a arresto completo. Le parti mobili possono afferrare il file superficie ed estrai lo strumento dal tuo controllo.
6.Quando si utilizza un utensile elettrico portatile, mantenere a presa salda sull'utensile con entrambe le mani per resistere coppia di avviamento.
7. Non lasciare l'utensile incustodito quando lo è collegato a una presa elettrica. Spegni il strumento e scollegarlo dalla presa elettrica prima di partire.
8.Questo prodotto non è un giocattolo Tenerlo fuori dalla portata di bambini.
9.Le persone con pacemaker dovrebbero consultare il proprio medico (i) prima dell'uso. Campi elettromagnetici in prossimità del pacemaker cardiaco potrebbe causare interferenze

Inoltre, le persone con pacemaker dovrebbere:
• Evitare di operare da soli.
• Non usare con interruttore di alimentazione bloccato.
• Propriamente eseguire la manutenzione e ispezionare per evitare scosse elettriche.
• Qualsiasi cavo di alimentazione deve essere adeguatamente messo a terra. L'interruttore di circuito di guasto a terra (GFCI) dovrebbe anche essere implementato - previene sostenuto scossa elettrica.
10. **AVVERTENZA**: polvere creata dall'energia levigatura, segatura, molatura, perforazione e altro attività di costruzione, contiene sostanze chimiche noto allo stato della medicina per provocare il cancro
e difetti alla nascita o altri danni riproduttivi.
Alcuni esempi di queste sostanze chimiche sono: • Piombo da vernici a base di piombo • Silice cristallina da
mattoni e cemento o altri prodotti per muratura • Arsenico e cromo da trattati chimicamente legname.
Il tuo rischio derivante da queste esposizioni varia, a seconda di come spesso si esegue questo tipo di lavoro. Per ridurre la tua esposizione a questi prodotti chimici: lavorare in un'area ben ventilata e lavorare con attrezzature di sicurezza approvate, come quelle maschere antipolvere appositamente progettate per filtrare le particelle microscopiche
11. Le avvertenze, precauzioni e istruzioni discusso in questo manuale di istruzioni non può coprire tutte le possibili condizioni e situazioni che potrebbe capitare. Deve essere compreso dal operatore che sono buon senso e cautela
fattori che non possono essere incorporati in questo prodotto, ma deve essere fornito dall'operatore.

AVVERTENZE SULLE VIBRAZIONI

Questo strumento vibra durante l'uso. L'esposizione ripetuta oa lungo termine alle vibrazioni può causare danni temporanei o permanenti lesioni fisiche, in particolare a mani, braccia e spalle. per ridurre il rischio di lesioni dovute alle vibrazioni:

1. Chiunque utilizzi strumenti vibranti regolarmente o per un periodo prolungato dovrebbe prima essere visitato da un medico e quindi sottoporsi a controlli medici regolari per assicurarsi che i problemi medici non siano causati o peggiorati
   uso. donne incinte o persone che hanno alterato la circolazione sanguigna alla mano, lesioni alle mani passate, disturbi del sistema nervoso, diabete o malattia di Raynaud non dovrebbero usare questo strumento. se avverte qualsiasi sintomo relativi a vibrazioni (come formicolio, intorpidimento e dita bianche o blu), consultare un medico non appena
   possibile.
2. Non fumare durante l'uso. la nicotina riduce l'afflusso di sangue alle mani e alle dita, aumentando il rischio di lesioni dovute alle vibrazioni.
3. Indossare guanti adatti per ridurre gli effetti delle vibrazioni sull'utente.
4. Utilizzare strumenti con la vibrazione più bassa quando è possibile scegliere.
5. Includere periodi senza vibrazioni ogni giorno di lavoro.
6. Afferrare lo strumento il più leggermente possibile (mantenendo comunque il controllo sicuro) Lascia che lo strumento faccia il lavoro.
7. Per ridurre le vibrazioni, mantenere lo strumento come spiegato in questo manuale Se si verificano vibrazioni anomale, interrompere l'uso subito.

CONSERVA QUESTE ISTRUZIONI

SPECIFICHE

Valutazione elettrica	230-240V, 50Hz
Potenza di ingresso	800W
Potenza di taglio	800-3200SPM
Lunghezza del tratto	20mm
Max in acciaio	8mm
Max in legno	80mm
Inclinazione di taglio	0-45^0, destra e sinistra
Tipo di lama	attacco BOSCH

Note: Simbologia

	Azienda certificatrice: BUREAU VERITAS
	Doppio isolamento
	Marchio di AVVERTENZA relativo al rischio di lesioni agli occhi. Indossare approvato ANSI occhiali di sicurezza con schermi laterali
	Leggere il manuale prima della configurazione e / o utilizzare.
	Elettrico difettoso e/o scartato o elettronici devono essere raccolti tutti i file luoghi di riciclaggio appropriati.

IMPOSTAZIONI

Prima dell'uso

Leggere la sezione TUTTE LE INFORMAZIONI IMPORTANTI SULLA SICUREZZA all'inizio di questo manuale, compreso tutto il testo sotto le sue sottovoci prima dell'installazione o dell'uso di questo prodotto.

AVVERTIMENTO:
PER PREVENIRE GRAVI LESIONI IN CASO DI FUNZIONAMENTO ACCIDENTALE: Ruotare l'interruttore di alimentazione dello strumento Spegnere e scollegare l'utensile dalla presa elettrica prima di assemblare effettuare qualsiasi regolazione lo strumento.

FUNZIONI

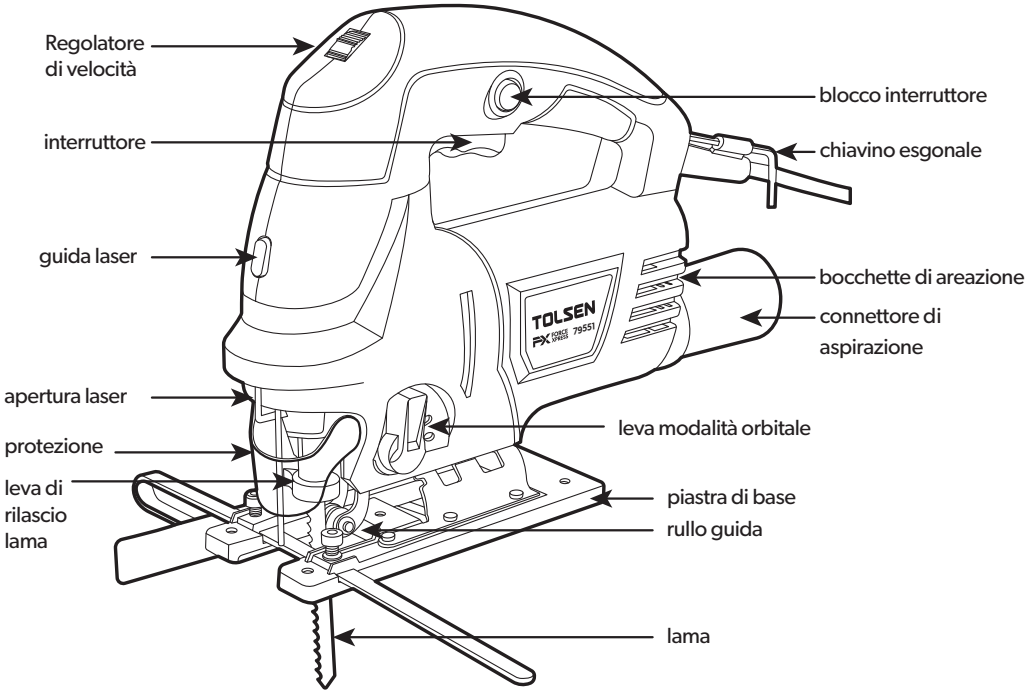

Installazione della lama

1. Fare riferimento alla tabella sottostante per selezionare la corretta Lama per il materiale da tagliare.

SELEZIONE DELLA LAMA E VELOCITÀ ADATTA		
Materiale	**DENTI**	**VELOCITA'**
legno morbido	6	6
legno duro	6	5
Plastica	12	4~6
Aluminio	12	3~6
acciaio	24	2~4
mattonelle	24	1~3
vetro	32	1~3
pelle	(punta a coltello)	4~6
gomma	(punta a coltello)	4~6

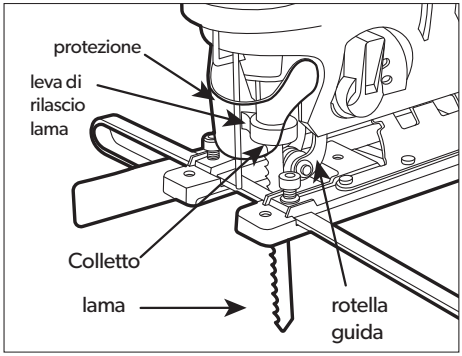

Figura 1

ATTENZIONE!

Indossare dispositivi di sicurezza approvati ANSI:

occhiali protettivi e guanti da lavoro pesanti quando cambio della lama.

2. Una volta scelta la lama corretta (venduta separatamente), sollevare il coperchio antipolvere, per accedere alla Leva di rilascio della lama.
Vedere la Figura 1, a destra.

3. Tirare la leva di rilascio della lama in senso antiorario per aprirla
4. 4. Con i denti della lama rivolti IN AVANTI, inserire la lama nella lama che tiene il colletto fino in fondo.
AVVERTIMENTO! Assicurati che il bordo posteriore della lama sia impostato contro la guida a rulli.
5. Rilasciare la leva della lama.
6. Spingere la lama finché Il colletto non fa scattare la lama in posizione.

⚠ ATTENZIONE:

PER PREVENIRE LESIONI: Indossare guanti da lavoro per impieghi gravosi quando si maneggiano ruote metalliche e spazzole. Questi accessori sono affilati e possono causare lesioni.

Predisposizione utensile e area di lavoro

1.Selezione del pezzo:
   a. Il pezzo da lavorare deve essere privo di corpi estranei.
   b. Indossare un respiratore approvato da NIOSH e disporre di una ventilazione adeguata ogni volta che viene trattata con pressione di levigatura legname.
2. Designare un'area di lavoro pulita e ben illuminata. L'area di lavoro non deve consentire l'accesso a bambini o animali domestici
prevenire distrazioni e lesioni.
3. Far scorrere il cavo di alimentazione lungo un percorso sicuro per raggiungere l'area di lavoro senza creare pericolo di inciampo o esposizione il cavo di alimentazione a possibili danni. Il cavo di alimentazione deve raggiungere l'area di lavoro con una lunghezza extra sufficiente a consentire la libera circolazione durante il lavoro.
4. Fissare i pezzi allentati utilizzando una morsa o morsetti (non inclusi) per impedire il movimento durante il lavoro.
5. Non devono esserci oggetti, come linee di servizio, nelle vicinanze che presentino un pericolo durante il lavoro.

Selezione della modalità di taglio

1. Il seghetto alternativo è dotato di quattro modalità di taglio (tre impostazioni di taglio e 1 modalità di taglio diritto). Per cambiare la modalità di taglio, regolare la modalità orbitale Leva (16). Vedere la Figura 2 di seguito.

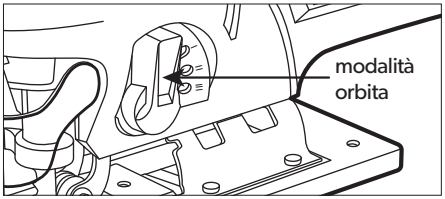

Figura 2

2. Le impostazioni sono:

a. o = Taglio in linea retta (per plastica e acciaio morbido)

b. I = Piccola orbita (per alluminio e legno duro)

c. II = orbita media (per legno, compensato e taglio veloce dell'alluminio)

d. III = Grande orbita (per tagli veloci di legno e compensato)

Regolazione della velocità del seghetto alternativo

1. La velocità del seghetto alternativo può essere regolata tra 500 e 3.000 colpi al minuto.
2. Per regolare la velocità, ruotare l'interruttore della velocità da Da 1 (la velocità più bassa) a 6 (la velocità più alta). Vedere la Figura 3, di seguito.
3. Utilizzare velocità più elevate per tagliare più velocemente i pezzi da lavorare.

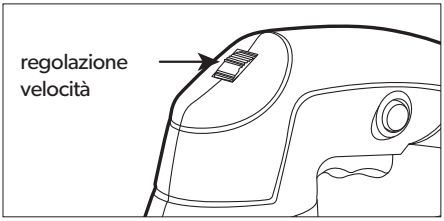

Figura 3

Istruzioni operative generali

1. Collegare il cavo di alimentazione alla presa da 230 volt più vicina, con messa a terra, presa elettrica.
2. Posizionare la lama della sega del seghetto alternativo 12 mm dalla linea di taglio iniziale sul lavoro pezzo. Non lasciare che la lama della sega entri contatto con il pezzo da lavorare.
3. 3. Premere il grilletto (17) per accendere il seghetto alternativo Se utilizzare il seghetto alternativo per un periodo prolungato di volta, premere il blocco grilletto per bloccare il grilletto la sua posizione "ON". Vedere la Figura 4, a destra.
4. Consentire alla lama della sega di scorrere alla massima velocità prima di inserirlo lentamente nel pezzo da lavorare.

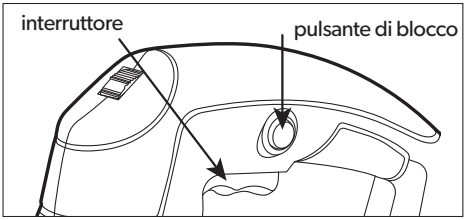

Figura 4

5. Assicurati di tenere saldamente il seghetto alternativo con entrambe le mani per evitare contraccolpi.
Quindi, finisci di fare il taglio.

Selezione della modalità di taglio

1. Il seghetto alternativo viene fornito con un adattatore dello scivolo per la polvere per un vuoto. È attaccato allo scivolo della polvere situato all'estremità posteriore degli alloggi.
2. Per fissare lo scivolo della polvere (venduto separatamente) posizionare, allineare i perni sullo scivolo della polvere con le fessure all'interno Connettore. Spingere lo scivolo della polvere all'interno e ruotarlo in senso orario per bloccare. Vedere la Figura 5 di seguito

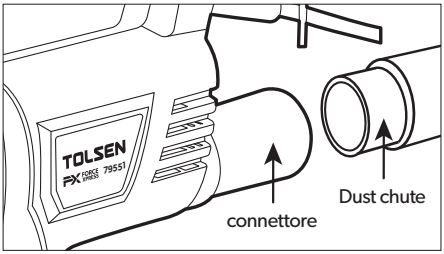

Figura 5

Taglio e smusso del metallo

1. Utilizzare la chiave esagonale inclusa per allentare il tappo Avvitare la parte inferiore della piastra di base. Inclina il base, consentendo tagli inclinati tra 0 e 45 °.
2. Stringere nuovamente la vite a testa cilindrica una volta raggiunto l'angolo desiderato.

3. Per il taglio dei metalli, assicurarsi di utilizzare un refrigerante come olio da taglio durante l'uso. Mancata aggiunta del refrigerante porterà ad una maggiore usura della lama.

Se lo si desidera, ingrassare la parte inferiore del pezzo da lavorare al posto di aggiunta di refrigerante.

4. Una volta terminato con il seghetto alternativo, sbloccare e rilascia il grilletto per fermare il seghetto alternativo. Aspetta fino a che la lama della sega non si ferma completamente. Quindi, rimuovere il seghetto alternativo dal pezzo in lavorazione.

Per evitare incidenti, scollegare il cavo di alimentazione dopo l'uso.
Pulisci, quindi riponi lo strumento al chiuso della portata dei bambini

MANUTENZIONE E ASSISTENZA

AVVERTIMENTO:
PER PREVENIRE GRAVI LESIONI IN CASO DI FUNZIONAMENTO ACCIDENTALE: Ruotare l'interruttore di alimentazione dello strumento spegnere e scollegare lo strumento dalla presa elettrica prima di eseguire qualsiasi ispezione, manutenzione, o procedure di pulizia.
PER PREVENIRE GRAVI LESIONI DA GUASTO DELLO STRUMENTO: Non utilizzare apparecchiature danneggiate. Se anormale si verificano rumori o vibrazioni, fare correggere il problema prima di un ulteriore utilizzo.

Pulizia, manutenzione e lubrificazione

1. PRIMA DI OGNI UTILIZZO, ispezionare il generale condizione dello strumento. Controlla:
   - hardware sciolto
   - disallineamento o vincolo di parti in movimento
   - parti incrinate o rotte
   - cablaggio elettrico danneggiato
   - qualsiasi altra condizione che possa compromettere la sicurezza operazione.
2. DOPO L'USO, pulire le superfici esterne dell'utensile con un panno pulito.
3. Soffiare periodicamente polvere e sabbia dal motore sfiato utilizzando aria compressa secca. Indossare Occhiali di sicurezza approvati ANSI e NIOSH-ap-ha dimostrato protezione respiratoria durante questa operazione.

4. MANUTENZIONE DELLA SPAZZOLA IN CARBONIO.
le spazzole possono richiedere manutenzione quando il
le prestazioni del motore dell'utensile diminuiscono o smette di funzionare completamente. Le spazzole di carbone lo sono interno all'alloggiamento del motore e dovrebbe solo
essere controllato da un tecnico dell'assistenza qualificato.

AVVERTIMENTO:
Se il cavo di alimentazione di questo utensile elettrico è danneggiato, deve essere sostituito solo da a
tecnico dell'assistenza qualificato.

Risoluzione dei problemi

Problema	Cause possibili	Possibili soluzioni
Lo strumento non parte	1. Cavo non collegato. 2. Nessuna alimentazione alla presa. 3. Interruttore di ripristino termico dell'utensile scattato (se in dotazione). 4. Danni interni o usura. (Spazzole di carbone o interruttore, per esempio.	1. Verificare che il cavo sia collegato. 2. Controllare l'alimentazione alla presa. Se la presa non è alimentato, spegnere lo strumento e controllare il circuito interruttore. Se l'interruttore è scattato, assicurarsi che il circuito è la giusta capacità per lo strumento e il circuito non abbia nessun altro carico. 3. Spegnere lo strumento e lasciar raffreddare. Premere reset pulsante sullo strumento. 4. Avere uno strumento di servizio tecnico
Lo strumento funziona lentamente	1.Pressione eccessiva applicata in lavorazione. 2. Potenza ridotta di lungo o prolunga di piccolo diametro	1. Diminuire la pressione, consentire allo strumento di eseguire l'operazionelavoro. 2. Eliminare l'uso della prolunga. Se uno è necessaria una prolunga, usane una con diametro adeguato per la sua lunghezza e carico. Vedere Sezione Avvertenze generali per la sicurezza dell'utensile elettrico
Le prestazioni diminuiscono nel tempo	1. Accessorio sporco o danneggiato. 2.Spazzole di carbone usurate o danneggiate	1. Mantenere affilati gli accessori per il taglio. Sostituisci come necessario 2. Far sostituire le spazzole da un tecnico qualificato.
Rumore eccessivo o tintinnio	Danni interni o usura. (Carbonio spazzole o cuscinetti, per esempio.)	Contattare il servizio tecnico
Overheating.	1. Forzare lo strumento a lavorare troppo velocemente. 2. Prese d'aria dell'alloggiamento del motore bloccate. 3. Motore sottoposto a sforzi lunghi o piccoli cavo di prolunga di diametro.	1. Consentire allo strumento di funzionare al proprio ritmo. 2. Indossare occhiali di protezione approvati ANSI e polvere approvata da NIOSH maschera / respiratore mentre si soffia fuori la polvere del motore utilizzando aria compressa. 3. Eliminare l'uso della prolunga. Se è necessaria una prolunga, usane una con il diametro adeguato alla sua lunghezza e caricare. Vedere Utensile elettrico generale Avvisi di sicurezza sez.
L'utensile non taglia, carteggia o spazzola efficacemente	1. l'innesto del disco potrebbe essere allentato 2. l'innesto del disco può essere tipo danneggiato, usurato o sbagliato per il Materiale da trattare	1. Accertarsi che l'albero dell'accessorio disco sia corretto e la flangia esterna / il dado dell'albero è battuta. 2. Verificare le condizioni e il tipo di disco accessorio. Utilizzare solo il tipo di disco appropriato accessorio in buone condizioni.

ATTENZIONE:

Seguire tutte le precauzioni di sicurezza durante la diagnosi o la manutenzione dello strumento. Scollegare l'alimentazione fornitura prima del servizio.

ELENCO DELLE PARTI

Part	Descrizione	pz.
1	adattatore per la polvere	1
2	O-ring	1
3	vite autofilettante ST3.9x12	4
4	alloggiamento giusto	1
5	vite autofilettante ST3.9x35	2
6	vite autofilettante ST3.9x19	6
7	presa interna vite M5x12	1
8	piastra di fissaggio	1
9	piastra di collegamento	2
10	vite a brugola M5x10	2
11	piastra di base	1
12	presa interna vite M5x9	2
13	la lama della sega	1
14	protezione per le dita	1
15	filo di acciaio di guardia	1
16	molla porta pistone boccola della	1
17	molla stantuffo	1
18	supporto dello stantuffo	1
19	anello di ritenzione	1
20	rondella	1
21	ingranaggi	1
22	rullo	1
23	cuscinetto a rullini K6x10x13	1
24	grande marcia	1
25	controbilanciare	1
26	piastra di sollevamento della lama	1
27	supporto del cuscinetto cuscinetto	1
28	629-2RS	1
29	fan	1

Part	Descrizione	pz.
30	rotore	1
31	spazzola di carbone	2
32	portaspazzole	2
33	cuscinetto 607-2RS	1
34	statore	1
35	cavo 2x0,75 mm	1
36	chiave M5	1
37	protezione del cavo	1
38	scheda pressacavo	1
39	morsettiera	1
40	interruttore	1
41	PCB	1
42	alloggiamento sinistro	1
43	Potenza del laser	1
44	Eclentricity sedile	1
45	perno per supporto rdler	1
46	spirale per tavola pendolo	1
47	sottogruppo assistar	1
48	palla d'acciaio ℄ 4	1
49	molla per la manopola del pendolo	1
50	anello a clip ℄ 6	1
51	manopola del pendolo	1
52	rondella per	1
53	PCB laser	1
54	pulsante laser	1
55	laser	1
56	laser sping	1

SCHEMA DI MONTAGGIO

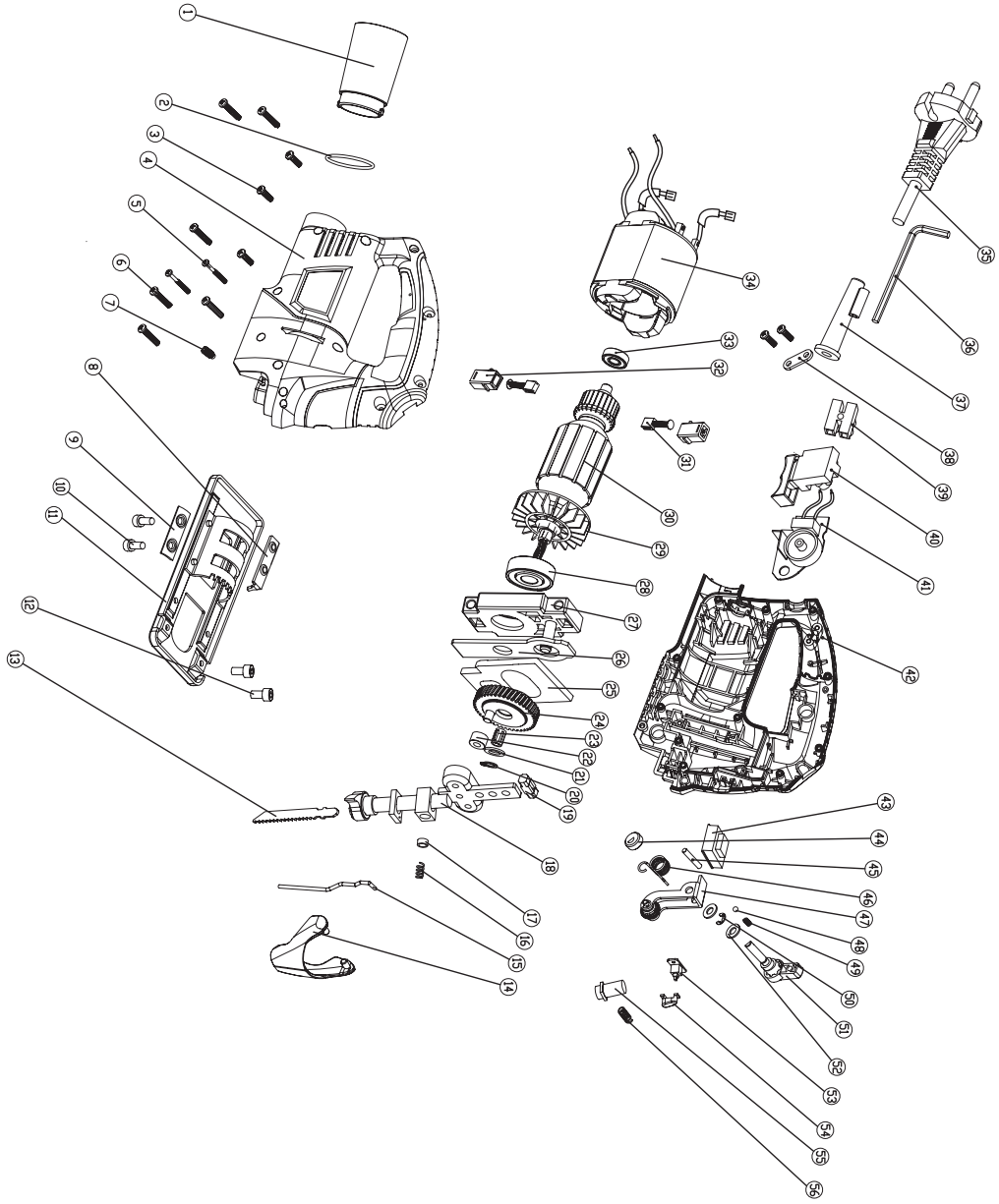

NOTE

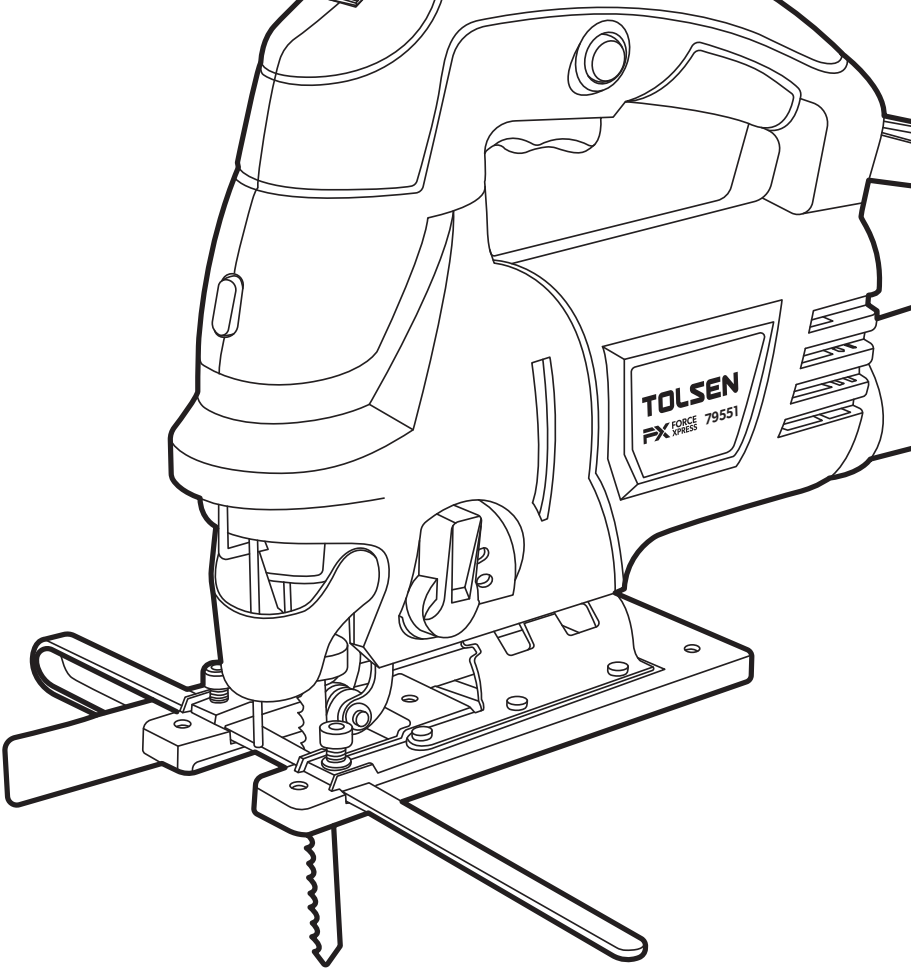
TOLSEN
FX FORCE XPRESS
79551