Codice Dianflex: 508-TS87486

TOLSEN MP20V

CARICATORI RAPIDI

MANUALE D'ISTRUZIONI **20V** ***LITHIUM-ION***

CE RoHS

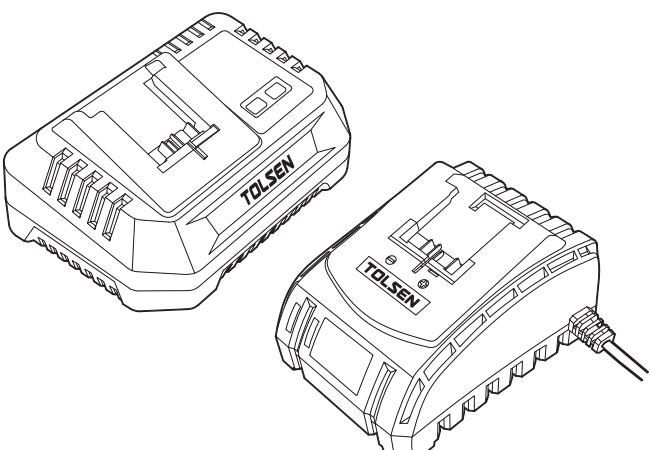

SALVATE QUESTO MANUALE!
Questo manuale è necessario per le istruzioni di sicurezza, le procedure operative e la garanzia. Conservare il manuale e la ricevuta d'acquisto originale in un luogo sicuro e asciutto per future consultazioni.

IMPORTANTI INFORMAZIONI DI SICUREZZA

⚠ WARNING

I caricatori possono essere usati per caricare soltanto le batterie TOLSEN MP20V.
Se usati per caricaricare altre batterie possono causare esplosioni.
NON CARICARE batterie non ricaricabili

1. Si tratta di un alimentatore di classe
2. È adatto solo per uso interno.
3. Prima dell'uso, è necessario verificare i dati tecnici di ingresso e di uscita per garantire un uso corretto.
4. Non utilizzare i caricatori se la polarità di uscita non corrisponde a quella del carico.
5. Non tentare di utilizzare il caricabatterie con batterie diverse da quelle in dotazione. Mantenere pulito il caricabatterie; oggetti estranei o sporcizia possono causare un cortocircuito o bloccare le prese d'aria. La mancata osservanza di queste istruzioni può causare
6. Se il cavo di alimentazione è danneggiato, deve essere sostituito dal produttore, dal suo agente di assistenza o da persone analogamente qualificate, al fine di evitare un pericolo.

SPECIFICHE

Articolo n.	87485	87486
Ingresso	100-240VAC 50/60Hz Max. 60W	220-240VAC 5O/6OHz 11OW
Uscita	21VDC 2.0A	2OVDC 4.0A

ATTENZIONE: RISCHIO DI SCOSSE ELETTRICHE , SOLO PER USO INTERNO E IN AMBIENTI ASCIUTTI

OPERAZIONI DI SICUREZZA

Impostazione del caricabatterie

Inserire la spina di rete del caricabatterie in una presa di corrente adeguata.

Nota: il LED verde sul caricatore è sempre acceso per indicare che il caricatore è pronto a caricare la batteria.

⚠ **WARNING**

La mancata osservanza della procedura corretta di ricarica delle batterie può causare danni permanenti.

1. Slidea batteria completamente o parzialmente scarica sul caricabatteria.

Nota: accertarsi che la batteria e il caricabatteria siano allineati correttamente. Se la batteria non scivola facilmente sul caricabatteria, non forzarla. Rimuovere la batteria, controllare che la parte superiore della batteria e l'alloggiamento del caricabatteria siano puliti e non danneggiati e che i contatti non siano piegati.

2. Durante la carica, il LED rosso si accende.
3. Quando la batteria è completamente carica, il LED rosso si spegne e il LED verde si accende.

NOTA:

1. La batteria deve essere caricata a una temperatura ambiente compresa tra 5 e 40°C (idealmente intorno ai 2O°C). Dopo la carica, lasciare raffreddare la batteria per 15 minuti prima di utilizzarla.
2. Il caricabatterie monitora la temperatura e la tensione della batteria durante la carica. Non lasciare le batterie in carica per periodi prolungati e non conservare MAI le batterie in carica. Assicurarsi che il caricabatterie sia scollegato dalla rete elettrica dopo l'uso.

DICHIARAZIONE DI CONFORMITÀ CE

SUZHOU TOLSEN TOOLS CO.,LTD.
198 HUASHAN ROAD, ZHANGJIAGANG,
jIANGSU, CINA

Dichiara i prodotti 87485 e 87486

CARICATORI RAPIDI

Conforme ai requisiti essenziali di salute e sicurezza delle seguenti direttive:

direttiva 2006/42/CE del Consiglio

Norme e specifiche tecniche a cui si fa riferimento:

EN 60335-2-29:2004/AJJ:2018

EN 60335-1:2012/A2:20J9

EN 62233:2008

Firmatario autorizzato e titolare del fascicolo tecnico

Firmato in nome e per conto di:

SUZHOU TOLSEN TOOLS CO.,LTD.

198 HUASHAN ROAD, ZHANGJIAGANG,

JIANGSU, CINA

WANG QING

Direttore Qualità del Gruppo

il:07/02/2022

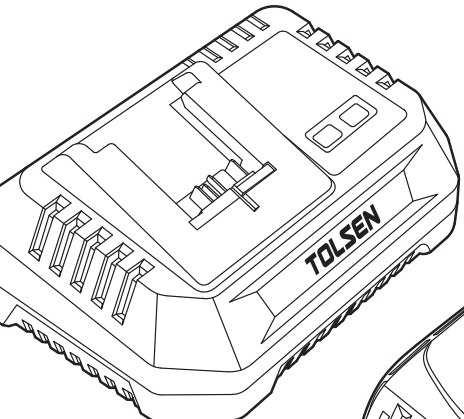
TOLSEN

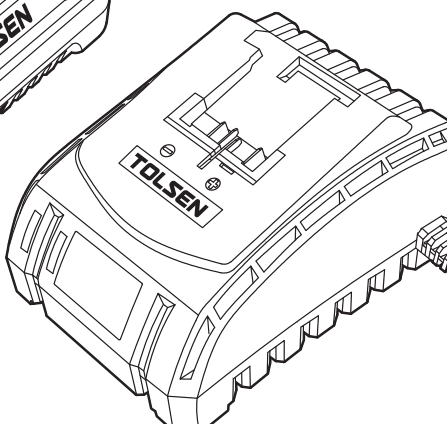
TOLSEN

22
PAP